Kollias Industrial Doors

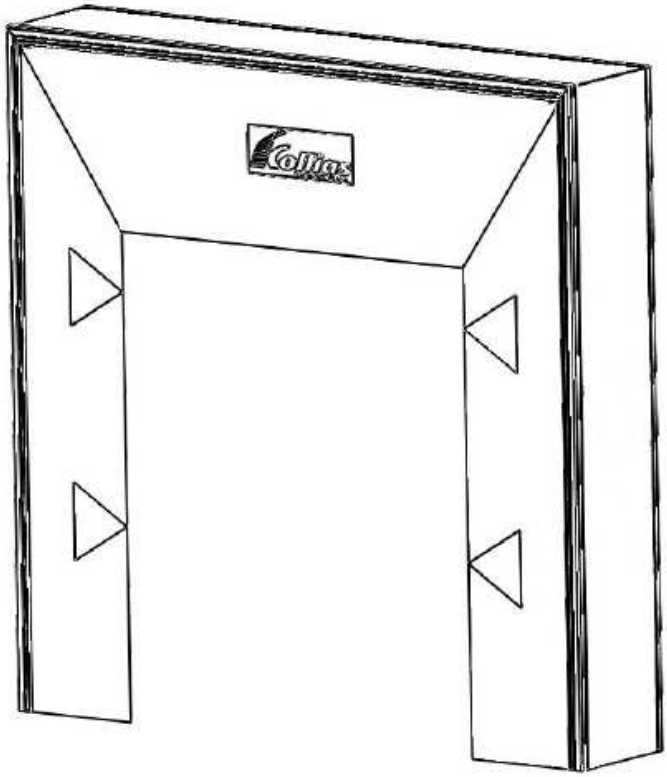

ΟΔΗΓΙΕΣ ΤΟΠΟΘΕΤΗΣΗΣ ΠΤΥΣΣΟΜΕΝΟΥ ΥΠΟΣΤΕΓΟΥ ΦΟΡΤΩΣΗΣ FDS

Τεχνικά Χαρακτηριστικά

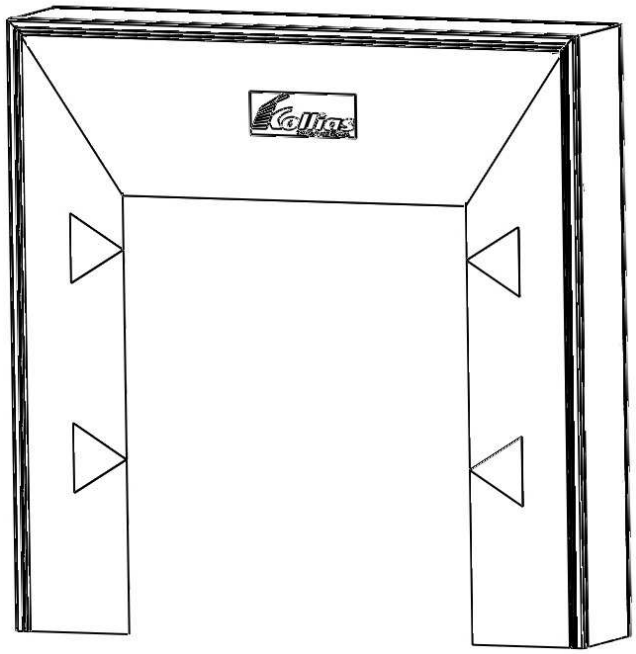

Οι φυσούνες – σκέπαστρα, εξασφαλίζουν ασφαλή φορτοεκφόρτωση χωρίς τον παραμικρό επηρεασμό από καιρικές συνθήκες που επικρατούν στον χώρο εργασίας (απώλειες θερμότητας, ισχυρός αέρας, βροχή κλπ.)

Προστατεύουν τα ευπαθή προϊόντα από αλλαγές θερμοκρασίας αλλά και από μολύνσεις και αλλοιώσεις τροφίμων.

Οι διαστάσεις κατασκευής ποικίλουν ανάλογα με το ύψος του δαπέδου ως προς το φορτηγό, την απόσταση της θέσης του κτιρίου από την θέση του αυτοκινήτου και τις διαστάσεις των αυτοκινήτων που χρησιμοποιούνται. Η σωστή και ενισχυμένη κατασκευή τους εγγυάται μακροχρόνια αντοχή και στις πλέον αντίξοες συνθήκες.

Οι φυσούνες αποτελούνται από το εμπρόσθιο πλαίσιο σε σχήμα Π, το οποίο μπορεί να μαζεύει και να επανέρχεται στην αρχική του θέση με το βάρος του και φέρει πτερύγια στεγανοποίησης, τα οποία είναι κατασκευασμένα από εύκαμπτο φύλλο PVC.

Τα πλαϊνά της φυσούνας τα οποία καλύπτονται από ενισχυμένο πολυεστερικό ύφασμα επικαλυμμένο με PVC για μεγαλύτερη αντοχή. Ο σκελετός της αποτελείται από προφίλ αλουμινίου πολύ ενισχυμένο και διαθέτει ισχυρούς βραχίωνες χωρίς εξωτερικές βίδες στήριξης για αποφυγή συσσώρευσης μικροοργανισμών.

Διεύθυνση :
3ο χλμ. Εθνικής Οδού Κατερίνης Θεσσαλονίκης
Κατερίνη

Ταχυδρομική Διεύθυνση:
ΤΘ : 91
60100, Κατερίνη

Τηλ: +30 23510 36036
Φαξ: +30 23510 45630
Web: www.kollias-doors.gr

Η εταιρεία **Κόλλιας ΕΠΕ** στα πλαίσια της υποστήριξης προς τους πελάτες της και της βέλτιστης αξιοποίησης των προϊόντων της, δημιούργησε τον παρακάτω οδηγό εγκατάστασης για **Φυσούνα**. Για την ανάδειξη της υψηλής ποιότητας του προϊόντος, ο τρόπος τοποθέτησης και σωστής λειτουργίας αποτελεί βασικό στοιχείο για την αποφυγή φθορών και δυσλειτουργιών. Στα βήματα που ακολουθούν περιγράφεται αναλυτικά η διαδικασία τοποθέτησης της **Φυσούνας**. Θεωρούμε ότι οι οδηγίες αυτές θα βοηθήσουν και θα διευκολύνουν σημαντικά, τόσο τους πελάτες μας, όσο και τα συνεργεία τοποθέτησης.

ΣΤΟΙΧΕΙΑ ΔΙΑΤΑΞΗΣ ΦΥΣΟΥΝΑΣ

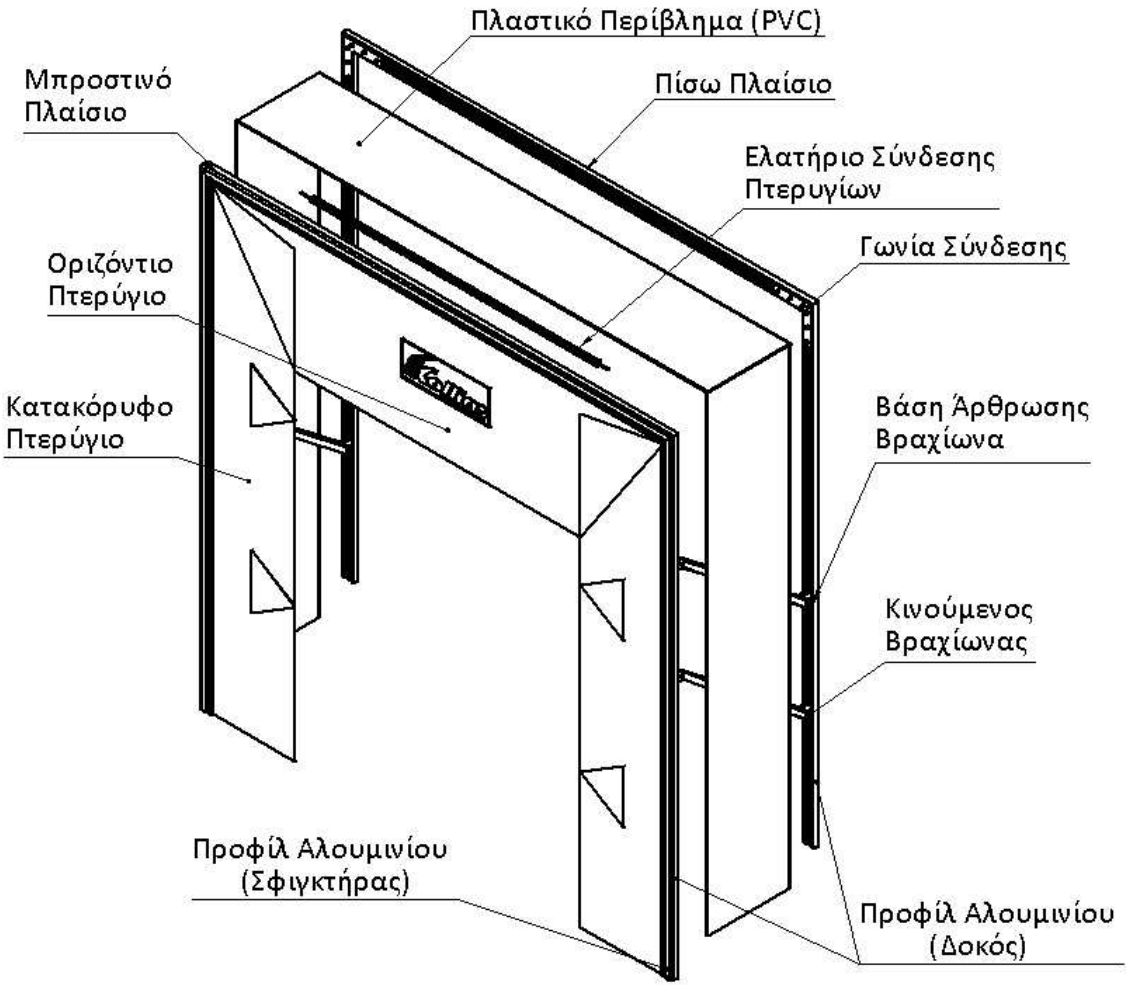

Διεύθυνση :
3ο χλμ. Εθνικής Οδού Κατερίνης Θεσσαλονίκης
Κατερίνη

Ταχυδρομική Διεύθυνση:
ΤΘ : 91
60100, Κατερίνη

Τηλ: +30 23510 36036
Φαξ: +30 23510 45630
Web: www.kollias-doors.gr

Βήμα 1 : Διαχωρισμός των Κατασκευαστικών Στοιχείων

Για την διευκόλυνση του τοποθετητή προτείνεται αρχικά ο διαχωρισμός των κατασκευαστικών στοιχείων της φυσούνας, τα οποία είναι:

1. Μπροστινό Πλαίσιο αποτελούμενο απο :
   i) Ένα (1) οριζόντιο πτερύγιο από PVC
   ii) Δύο (2) κατακόρυφα πτερύγια από PVC
   iii) Μία (1) οριζόντια δοκός από προφίλ αλουμινίου με τον αντίστοιχο σφιγκτήρα
   iv) Δύο (2) κατακόρυφες δοκοί από προφίλ αλουμινίου με τους αντίστοιχους σφιγκτήρες
   v) Δύο (2) γωνίες σύνδεσης
   vi) Έξι (6) βίδες με τα αντίστοιχα παξιμάδια για κάθε μία απο τις γωνίες σύνδεσης
2. Πίσω πλαίσιο
   i) Μία (1) οριζόντια δοκός από προφίλ αλουμινίου
   ii) Δύο (2) κατακόρυφες δοκοί από προφίλ αλουμινίου
   iii) Δύο (2) γωνίες σύνδεσης
   iv) Έξι (6) βίδες με τα αντίστοιχα παξιμάδια για κάθε μία απο τις γωνίες σύνδεσης
3. Τέσσερις (4) βραχίωνες
4. Ένα (1) πλαστικό περίβλημα
5. Ελατήριο Σύγκράτησης των Κατακόρυφων Πτερυγίων

Βήμα 2 : Συναρμολόγηση Πίσω Πλαισίου

Τοποθετούμε τις βίδες και τα αντίστοιχα παξιμάδια στις γωνίες σύνδεσης, βιδώνοντας ελαφρώς με το χέρι.

Συρταρώνουμε αρχικά τις γωνίες σύνδεσης στον διαμορφωμένο οδηγό της οριζόντιας δοκού (εικόνα 1) και κατόπιν κατά τον ίδιο τρόπο συρταρώνουμε τις κατακόρυφες δοκούς. Η διαδικασία θεωρείται επιτυχής όταν οι γωνίες της κατακόρυφης και της οριζόντιας δοκού έρθουν σε επαφή (εικόνα 2). Στην θέση αυτή συσφίγγουμε τα παξιμάδια, επιτυγχάνοντας σταθερή σύνδεση μεταξύ των στοιχείων.

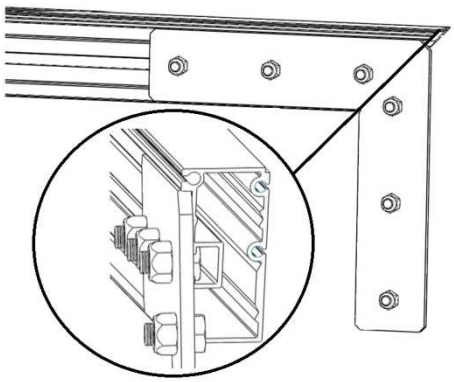

Εικόνα 1

Διεύθυνση :
3ο χλμ. Εθνικής Οδού Κατερίνης Θεσσαλονίκης
Κατερίνη
Ταχυδρομική Διεύθυνση:
ΤΘ : 91
60100, Κατερίνη
Τηλ: +30 23510 36036
Φαξ: +30 23510 45630
Web: www.kollias-doors.gr

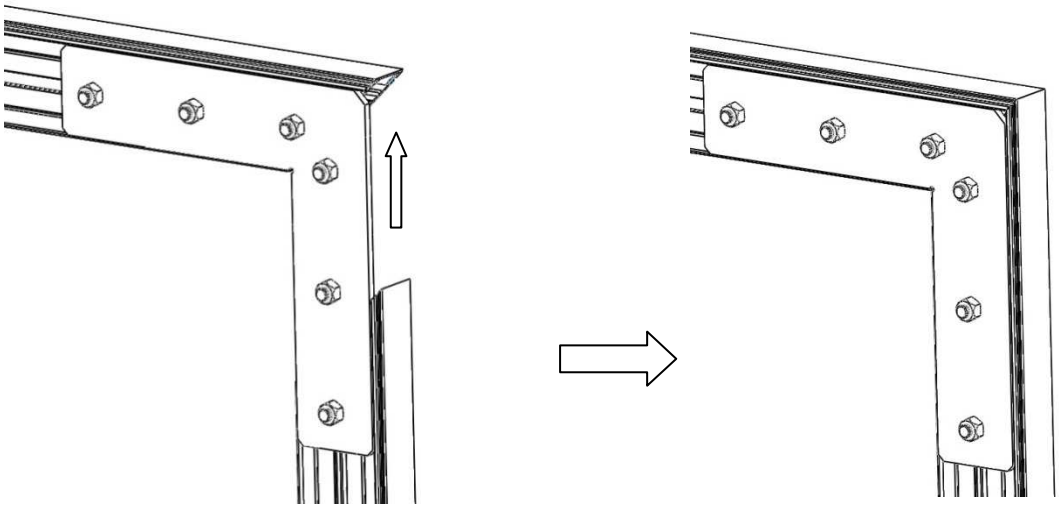

Εικόνα 2

Βήμα 3 : Τοποθέτηση Πίσω Πλαισίου

Αναρτούμε και προσαρμόζουμε το πλαίσιο στο κτίριο και προτού το στηρίξουμε φροντίζουμε ώστε τα κατακόρυφα και τα οριζόντια στοιχεία του, να είναι αλφαδιασμένα. Κατόπιν στηρίζουμε το πλαίσιο στο κτίριο, στις θέσεις που προτείνονται στην εικόνα 3.

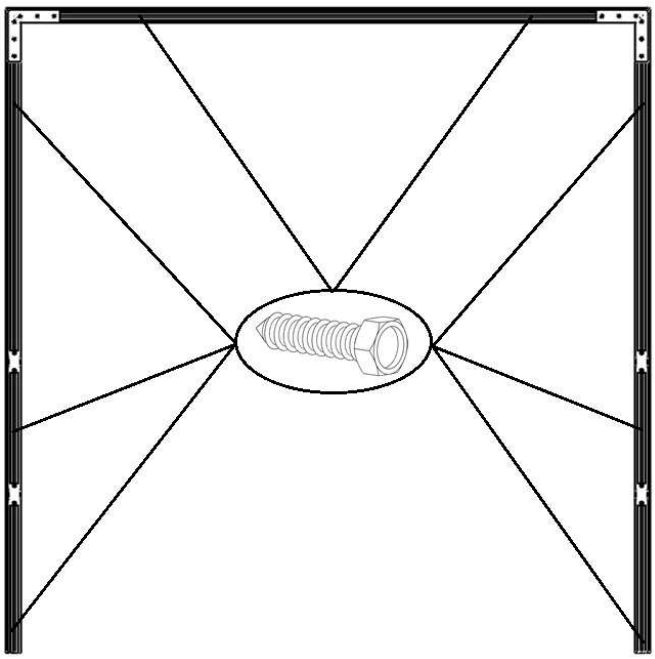

Εικόνα 3

Διεύθυνση :
3ο χλμ. Εθνικής Οδού Κατερίνης Θεσσαλονίκης
Κατερίνη
Ταχυδρομική Διεύθυνση:
ΤΘ : 91
60100, Κατερίνη
Τηλ: +30 23510 36036
Φαξ: +30 23510 45630
Web: www.kollias-doors.gr

Βήμα 4 : Τοποθέτηση Βραχιώνων

Προσαρμόζουμε τους βραχίωνες στις αντίστοιχες βάσεις στήριξης που υπάρχουν στις κατακόρυφες δοκούς του πίσω πλαισίου. Τοποθετούμε τις βίδες συνδέοντας τις βάσεις με τους βραχίωνες, φροντίζοντας η δύναμη σύσφιγξης που θα εφαρμόσουμε να επιτρέπει την ελεύθερη κίνηση τους (εικόνα 4). Για λόγους προστασίας του πλαστικού περιβλήματος, προτείνεται το παξιμάδι να τοποθετείται στην επιφάνεια της βάσης προς το εσωτερικό της φυσούνας.

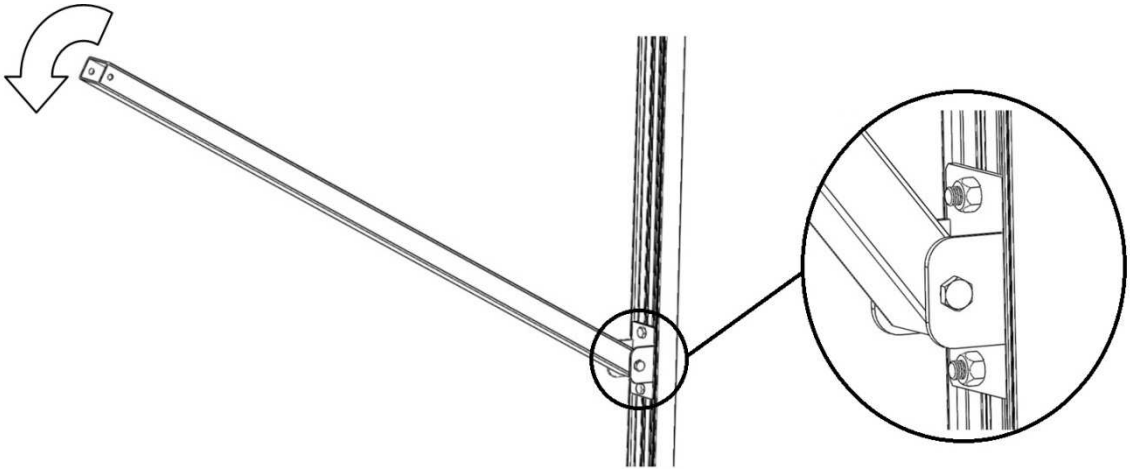

Εικόνα 4

Βήμα 5 : Συναρμολόγηση Μπροστινού Πλαισίου και Τοποθέτηση Πτερυγίων απο PVC

Για την συναρμολόγηση του πλαισίου ακολουθούμε την ίδια διαδικασία με αυτή που περιγράφεται στο Βήμα 2. Για μεγαλύτερη ευκολία κατά την τοποθέτηση, προτείνεται η προσαρμογή των πτερυγίων στο πλαίσιο να γίνεται στο έδαφος.

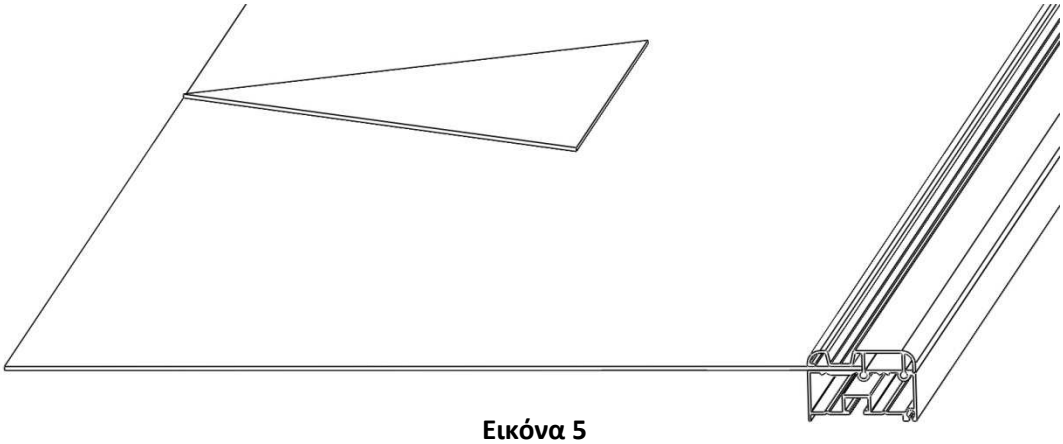

Εικόνα 5

Διεύθυνση :
3ο χλμ. Εθνικής Οδού Κατερίνης Θεσσαλονίκης
Κατερίνη

Ταχυδρομική Διεύθυνση:
ΤΘ : 91
60100, Κατερίνη

Τηλ: +30 23510 36036
Φαξ: +30 23510 45630
Web: www.kollias-doors.gr

Προσαρμόζουμε το πλαστικό πτερύγιο στην υποδοχή που δημιουργείται μεταξύ της δοκού και του σφιγκτήρα. Ιδιαίτερη προσοχή απαιτείται ώστε η επιφάνεια του πτερυγίου να έρθει σε πλήρη επαφή με αυτή του αλουμινίου, όπως φαίνεται στην εικόνα 6. Η συγκράτηση του πτερυγίου επιτυγχάνεται με την πίεση που ασκείται απο τον σφιγκτήρα, ο οποίος συνδέεται με αυτοδιάτρητες βίδες με την δοκό.

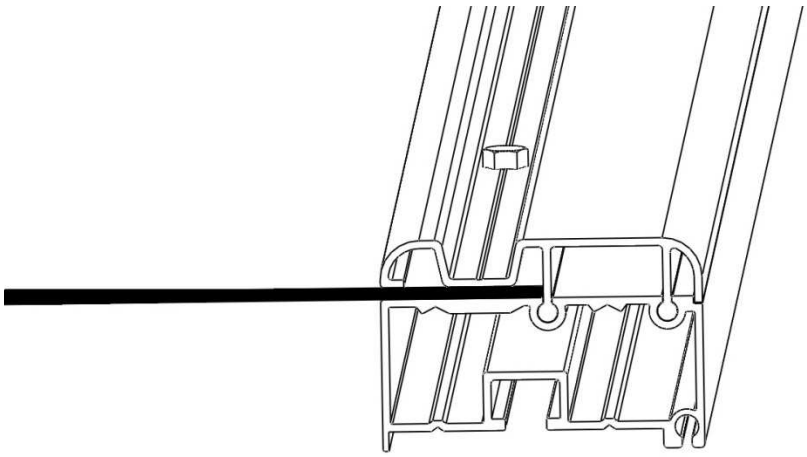

Εικόνα 6

Για την σταθεροποίηση και την συνεργασία μεταξύ των κατακόρυφων πτερυγίων χρησιμοποιείται σύστημα ελατηρίου-συρματοσχοίνου, το οποίο προσαρμόζεται στις οπές που υπάρχουν στην άνω πλευρά των πτερυγίων.

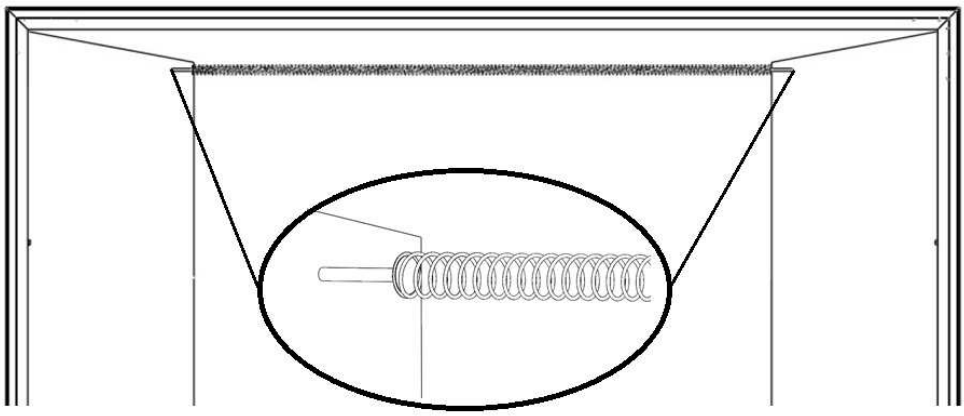

Εικόνα 7

<u>Βήμα 6 : Ανάρτηση Μπροστινού Πλαισίου και Τοποθέτηση Πλαϊνού Περιβλήματος</u>

Ανυψώνουμε το μπροστινό πλαίσιο φέρνοντας σε επαφή τις βάσεις στήριξης των βραχιώνων με τους βραχίωνες. Τοποθετούμε τις βίδες εντός των οπών, ελέγχοντας ώστε η δύναμη σύσφιγξης που θα εφαρμόσουμε να επιτρέπει την ελεύθερη κίνηση στους βραχίωνες. Όπως προαναφέρθηκε για λόγους

Διεύθυνση :
3ο χλμ. Εθνικής Οδού Κατερίνης Θεσσαλονίκης
Κατερίνη
Ταχυδρομική Διεύθυνση:
ΤΘ : 91
60100, Κατερίνη
Τηλ: +30 23510 36036
Φαξ: +30 23510 45630
Web: www.kollias-doors.gr

προστασίας του πλαστικού περιβλήματος, προτείνεται το παξιμάδι να τοποθετείται στην επιφάνεια της βάσης προς το εσωτερικό της φυσούνας.

Για την τοποθέτηση του πλαϊνού περιβλήματος μετακινούμε προς τα πίσω το μπροστινό πλαίσιο, ορίζοντας η απόσταση μεταξύ αυτού και του πίσω πλαισίου να είναι λίγο μικρότερη απο το πλάτος του πλαστικού περιβλήματος.

Σταθεροποιούμε το μπροστινό πλαίσιο στην θέση που επιλέξαμε και κατόπιν συρταρώνουμε το πλαστικό περίβλημα στον οδηγό που φέρουν οι δοκοί. Για την εύκολη τοποθέτηση του περιβλήματος ακολουθήστε τα παρακάτω βήματα:

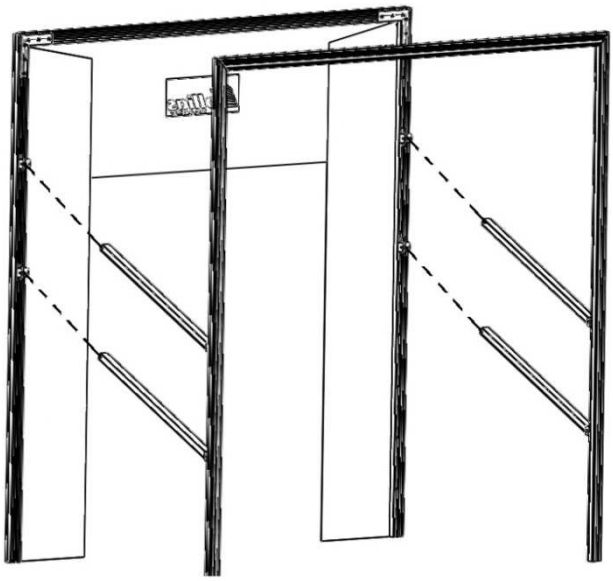

Εικόνα 8

1. Συρταρώνουμε το πλαστικό περίβλημα στις οριζόντιες δοκούς του μπροστινού και πίσω πλαισίου (εικόνα 9)
2. Συρταρώνουμε την μία εκ των δύο κατακόρυφων δοκών, φέρνοντας την άκρη του περιβλήματος πρόσωπο με την κάτω άκρη αυτής.
3. Συρταρώνουμε την δεύτερη κατακόρυφη δοκό κόβοντας στο τέλος το τμήμα του περιβλήματος που περισσεύει.

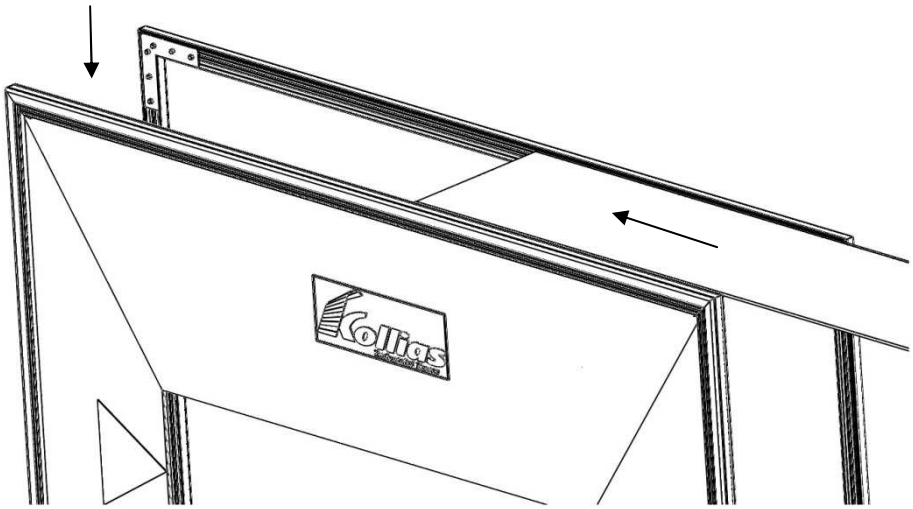

Εικόνα 9

Διεύθυνση :
3ο χλμ. Εθνικής Οδού Κατερίνης Θεσσαλονίκης
Κατερίνη

Ταχυδρομική Διεύθυνση:
ΤΘ : 91
60100, Κατερίνη

Τηλ: +30 23510 36036
Φαξ: +30 23510 45630
Web: www.kollias-doors.gr