Kollias Industrial Doors

ΣΥΣΤΗΜΑ ΔΕΣΜΗΣ ΥΠΕΡΥΘΡΩΝ

FFS-1 (FFT-1, FFR-1, FFM-1)
&
FFS-2 (FFM-2, FFR-1, FFM-1)

ΟΔΗΓΙΕΣ ΧΡΗΣΗΣ

ΠΕΡΙΓΡΑΦΗ

Το σύστημα δέσμης υπερύθρων FFS-1, αποτελείται από την κεντρική μονάδα FFM-1, τον πομπό FFT-1 και τον δέκτη FFR-1.

Το σύστημα δέσμης υπερύθρων FFS-2, αποτελείται την κεντρική μονάδα FFM-2, τον πομπό FFT-1 και τον δέκτη FFR-1.

Η FFM-1 είναι εξωτερική κεντρική μονάδα, ενώ η κεντρική μονάδα FFM-2, τοποθετείται εντός των κεντρικών πινάκων FBM-1, FBM-2, FSM-1, FK10 και FK20.

Πομπός και δέκτης, τοποθετούνται αντικριστά και ανάμεσα σε κάποια ανοίγματα διέλευσης προσωπικού , οχημάτων , αντικειμένων για την προστασία τους. Όταν για οποιοδήποτε λόγο βρεθεί ανάμεσα στον πομπό και τον δέκτη αντικείμενο, η δέσμη διακόπτεται και το σύστημα δίνει εντολή να μην λειτουργήσει η πόρτα για λόγους ασφαλείας σύμφωνα με τα πρότυπα EN 12605, EN 12604. Απαραίτητη προϋπόθεση για την σωστή τοποθέτηση του συστήματος είναι:

1) Η σωστή ευθυγράμμιση του πομπού και του δέκτη, έτσι ώστε να είναι αντικριστά το ένα απέναντι στο άλλο και φυσικά στο ίδιο ύψος. Ακόμη μπορούν να τοποθετηθούν σε παραλληλισμένες επιφάνειες και εάν αυτό δεν είναι δυνατό, μπορούν να χρησιμοποιηθούν οι ειδικές μεταλλικές βάσεις που είναι διαθέσιμες για αυτόν τον σκοπό.

2) Πάντοτε κατά την τοποθέτηση πρέπει να λαμβάνουμε υπόψη τον επηρεασμό που μπορεί να δεχτεί ο δέκτης από την επίδραση της ηλιακής ακτινοβολίας ή λαμπτήρων υδραργύρου, λαμπτήρων φθορισμού κλπ. Φροντίζουμε λοιπόν να είναι τέτοια η κατεύθυνση του δέκτη, ώστε να δέχεται την μικρότερη δυνατή επίδραση από εξωτερικές πηγές. Όταν το σύστημα πομπός-δέκτης τοποθετηθεί σε εξωτερικό τοίχο και δέχεται απευθείας την ηλιακή ακτινοβολία, τότε μπορεί να εφαρμοστεί ένα ειδικό μεταλλικό σκίαστρο, όπως φαίνεται και στην πιο κάτω εικόνα, ώστε να αποφευχθεί το παραπάνω φαινόμενο.

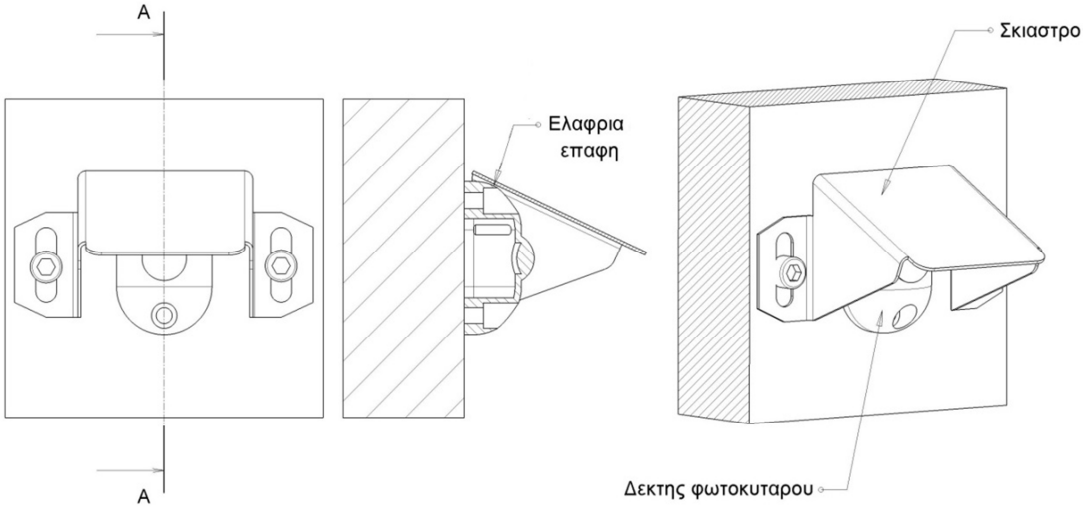

Διεύθυνση :
3°χλμ. Εθνικής Οδού Κατερίνης Θεσσαλονίκης
Κατερίνη
Ταχυδρομική Διεύθυνση:
ΤΘ : 91
60100, Κατερίνη
Τηλ: +30 23510 36036
Φαξ: +30 23510 45630
Web: www.kollias-doors.gr

Επιπροσθέτως, μπορούμε να ρυθμίσουμε και την ισχύ του πομπού ή οποία διαβαθμίζετε σε 10 επίπεδα. Η επιλογή του επιπέδου ρύθμισης μπορεί να γίνεται από τον αντίστοιχο πίνακα. Η εργοστασιακή ρύθμιση είναι στο επίπεδο 5.

Επίπεδο ισχύος πομπού	Απόσταση πομπού-δέκτη σε μέτρα
Επίπεδο 1	0,5 - 1,3
Επίπεδο 2	1,3 - 1,8
Επίπεδο 3	1,8 - 2,6
Επίπεδο 4	2,6 - 3,7
Επίπεδο 5	3,7 - 5,3
Επίπεδο 6	5,3 - 7,5
Επίπεδο 7	7,5 - 10,5
Επίπεδο 8	10,5 - 15
Επίπεδο 9	15 - 21
Επίπεδο 10	21 - 30

3) Επιπρόσθετος σημαντικός παράγοντας στην σωστή λειτουργία του συστήματος είναι η ύπαρξη άλλων όμοιων συστημάτων υπερύθρων σε κοντινές σχετικά αποστάσεις. Για παράδειγμα εάν έχουμε γειτονικά ανοίγματα που έχουν όμοια συστήματα υπερύθρων, το πλησιέστερο ζευγάρι συστημάτων υπερύθρων πρέπει να είναι ρυθμισμένο στο κανάλι Νο 2. Εν κατακλείδι, άλλοι παράγοντες που μπορούν να επηρεάσουν την λειτουργία αυτών των συστημάτων είναι τα αιωρούμενα σωματίδια, ο καπνός, η πυκνή ομίχλη, το χιόνι κλπ. Στην περίπτωση λοιπόν, όπου τα προαναφερθέντα φαινόμενα συμβαίνουν συχνά με αποτέλεσμα να προκαλούν δυσλειτουργία του συστήματος, τότε για την επίλυση του προβλήματος ανεβάζουμε την ισχύ του πομπού.

Διεύθυνση :
3°χλμ. Εθνικής Οδού Κατερίνης Θεσσαλονίκης
Κατερίνη

Ταχυδρομική Διεύθυνση:
ΤΘ : 91
60100, Κατερίνη

Τηλ: +30 23510 36036
Φαξ: +30 23510 45630
Web: www.kollias-doors.gr

ΣΥΝΔΕΣΕΙΣ ΣΥΣΤΗΜΑΤΟΣ ΥΠΕΡΥΘΡΩΝ FFS-1 :

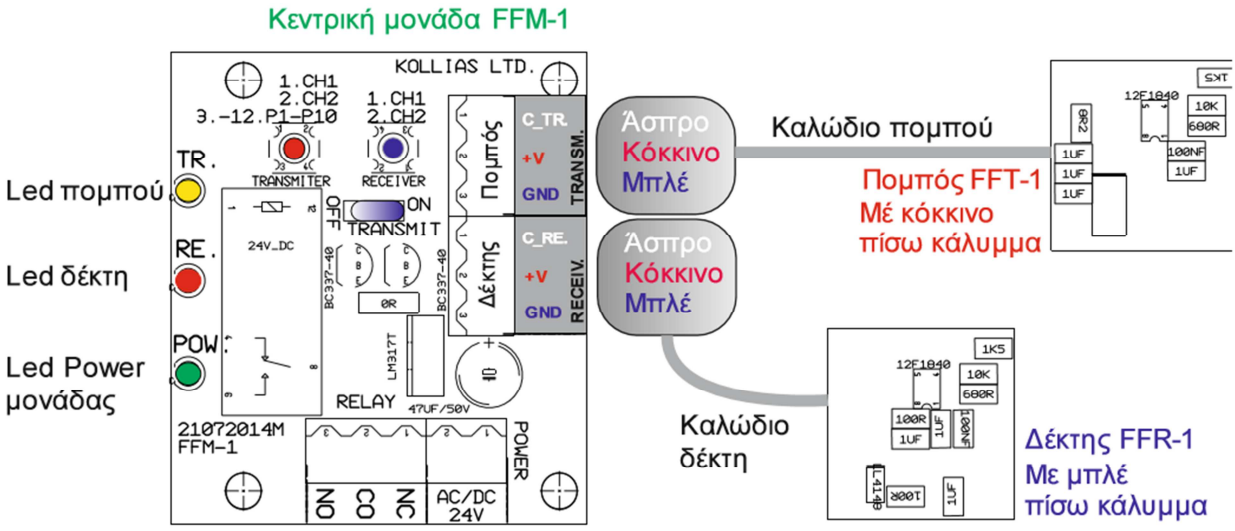

ΣΥΝΔΕΣΕΙΣ ΣΥΣΤΗΜΑΤΟΣ ΥΠΕΡΥΘΡΩΝ FFS-2 :

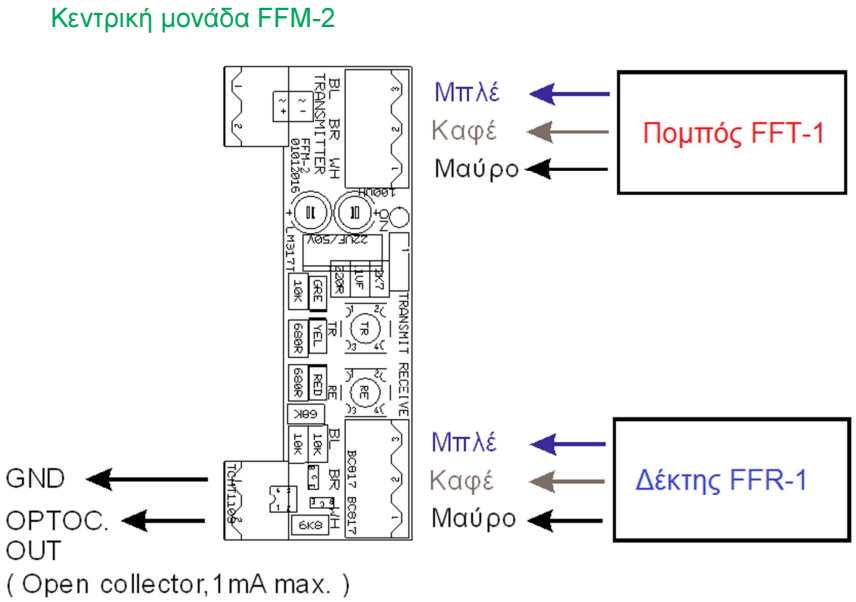

Διεύθυνση :
3°χλμ. Εθνικής Οδού Κατερίνης Θεσσαλονίκης
Κατερίνη
Ταχυδρομική Διεύθυνση:
ΤΘ : 91
60100, Κατερίνη
Τηλ: +30 23510 36036
Φαξ: +30 23510 45630
Web: www.kollias-doors.gr

ΕΝΔΕΙΞΕΙΣ LED ΚΕΝΤΡΙΚΗΣ ΜΟΝΑΔΑΣ FFM-1 :

Ενδείξεις με το κίτρινο LED του πομπού:

1. Ένδειξη, για το κανάλι εκπομπής του πομπού.
   Μετά από μία μεγάλη παύση με το κίτρινο LED σβηστό για περίπου 5 sec.
   Εάν αναβοσβήσει μία φορά , ο πομπός εκπέμπει στο κανάλι 1 .
   Εάν αναβοσβήσει δύο φορές, ο πομπός εκπέμπει στο κανάλι 2 .
   Ακολουθεί παύση με το LED σβηστό για περίπου 1 sec.
   Εργοστασιακά, ο πομπός εκπέμπει στο κανάλι 1.

2. Ένδειξη, για την ισχύ εκπομπής του πομπού.
   Μετά την άνω αναφερόμενη παύση του 1 sec.Το LED θα αναβοσβήσει τόσες φορές όση είναι η ισχύ με την οποία έχει ρυθμιστή να εκπέμπει ο πομπός. Τα επίπεδα ισχύος είναι 1-10. Επίπεδο 1 για την μικρότερη ισχύ, και το επίπεδο 10 για την μέγιστη. Έτσι στο επίπεδο 1 θα αναβοσβήσει μια φορά, στο επίπεδο 2 δύο φορές κλπ. Εργοστασιακά, η ισχύ είναι ρυθμισμένη στο επίπεδο 5.

Ενδείξεις με το κόκκινο LED του δέκτη:

1. Ένδειξη, για την λήψη του σήματος του πομπού.
   Το κόκκινο λαμπάκι είναι σβηστό, ο δέκτης λαμβάνει το σήμα και συνεπώς δεν υπάρχει εμπόδιο μεταξύ πομπού-δέκτη.

2. Ένδειξη, για την μη λήψη του σήματος του πομπού.
   Το κόκκινο λαμπάκι είναι σταθερά αναμμένο. Ο δέκτης δεν λαμβάνει το σήμα, διότι υπάρχει εμπόδιο μεταξύ πομπού-δέκτη ή το σύστημα είναι ανεπαρκές ή δεν υπάρχει καλή λήψη του σήματος.

Διεύθυνση :
3°χλμ. Εθνικής Οδού Κατερίνης Θεσσαλονίκης
Κατερίνη

Ταχυδρομική Διεύθυνση:
ΤΘ : 91
60100, Κατερίνη

Τηλ: +30 23510 36036
Φαξ: +30 23510 45630
Web: www.kollias-doors.gr

ΡΥΘΜΙΣΕΙΣ ΠΟΜΠΟΥ ΚΑΙ ΔΕΚΤΗ ΔΙΑ ΜΕΣΟ ΤΗΣ ΚΕΝΤΡΙΚΗΣ ΜΟΝΑΔΑΣ FFM-1 :

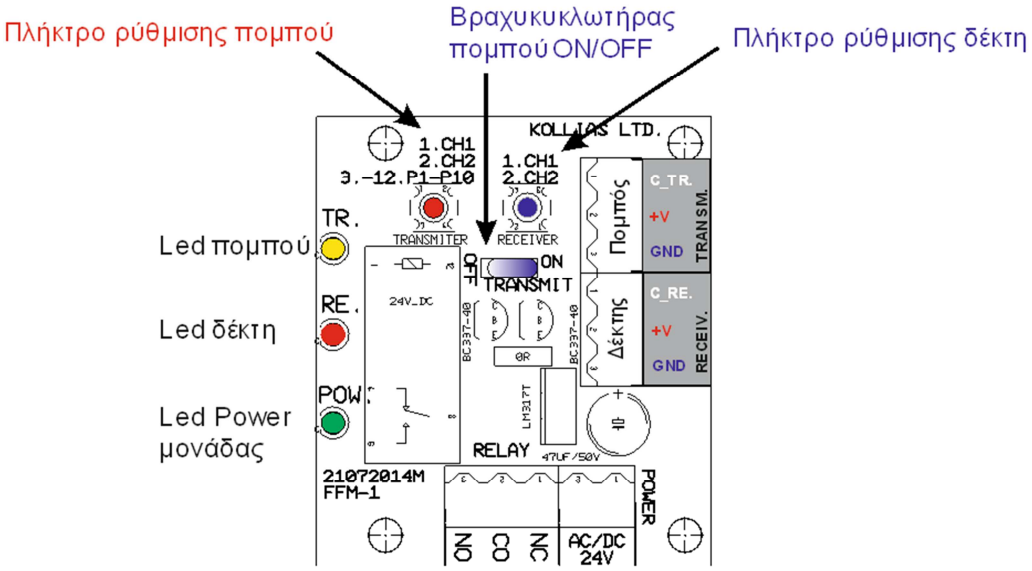

ΡΥΘΜΙΣΕΙΣ ΠΟΜΠΟΥ ΚΑΙ ΔΕΚΤΗ ΔΙΑ ΜΕΣΟ ΤΗΣ ΚΕΝΤΡΙΚΗΣ ΜΟΝΑΔΑΣ FFM-2 :

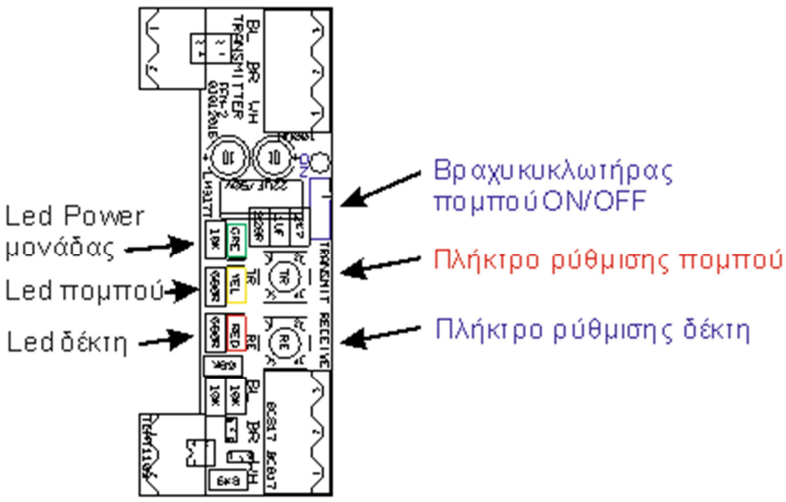

Διεύθυνση :
3°χλμ. Εθνικής Οδού Κατερίνης Θεσσαλονίκης
Κατερίνη
Ταχυδρομική Διεύθυνση:
ΤΘ : 91
60100, Κατερίνη
Τηλ: +30 23510 36036
Φαξ: +30 23510 45630
Web: www.kollias-doors.gr

Ρύθμιση καναλιού του πομπού :

1) Ο βραχυκυκλωτής του πομπού πρέπει να είναι σε θέση ON (στο σχεδιάγραμμα σε δεξιά θέση).

2) Πατάμε το πλήκτρο ρύθμισης του πομπού, και το κρατάμε πατημένο, παραβλέποντας κάποια πιθανών σύντομη αναλαμπή του κίτρινου LED του πομπού.

3) Α. Εάν θέλουμε να ρυθμίσουμε τον πομπό στο κανάλι 1, τότε περιμένουμε μέχρι να φωτίσει το LED του πομπού μία φορά, και αφού σβήσει, αφήνουμε το πλήκτρο του πομπού.
   Β. Εάν θέλουμε να ρυθμίσουμε τον πομπό στο κανάλι 2, τότε περιμένουμε μέχρι να φωτίσει το LEDτου πομπού δύο φορές, και αφού σβήσει, αφήνουμε το πλήκτρο του πομπού.

Ρύθμιση ισχύος εκπομπής του πομπού :

1) Ο βραχυκυκλωτής του πομπού πρέπει να είναι σε θέση ON,στο σχεδιάγραμμα σε δεξιά θέση .
2) Πατάμε το πλήκτρο ρύθμισης του πομπού (βλέπε σχέδιο), και το κρατάμε πατημένο, παραβλέποντας κάποια πιθανών σύντομη αναλαμπή του κίτρινου LED του πομπού.
3) Περιμένουμε μέχρι να φωτίσει το LED του πομπού δύο φορές και να σβήσει, παρακάμπτοντας την ρύθμιση καναλιού πομπού όπως έχει περιγραφή προηγουμένως.
4) Συνεχίζουμε, και περιμένουμε μέχρι να φωτίσει τόσες φορές το κίτρινο LED, όσο το επίπεδο ισχύος που θέλουμε να ρυθμίσουμε . Για το επίπεδο 1 αφήνουμε μία φορά ακόμα, για το επίπεδο 2 δύο φορές ακόμα, για επίπεδο 3, τρείς φορές κτλπ. Αφού φωτίσει το LED την τελευταία φορά και σβήσει, τότε αφήνουμε το πλήκτρο ρύθμισης του πομπού.

Διεύθυνση :
3°χλμ. Εθνικής Οδού Κατερίνης Θεσσαλονίκης
Κατερίνη

Ταχυδρομική Διεύθυνση:
ΤΘ : 91
60100, Κατερίνη

Τηλ: +30 23510 36036
Φαξ: +30 23510 45630
Web: www.kollias-doors.gr

Ρύθμιση καναλιού του δέκτη :

1) Ο βραχυκυκλωτής του πομπού πρέπει να είναι σε θέση OFF, στο σχεδιάγραμμα σε αριστερή θέση. Το κόκκινο LED του δέκτη φωτίζει.
2) Α. Εάν θέλουμε να ρυθμίσουμε τον δέκτη στο κανάλι 1, πατάμε το πλήκτρο ρύθμισης του δέκτη (βλέπε σχέδιο), και το κρατάμε πατημένο μέχρι το κόκκινο LED να σβήσει μία φορά, και αφού ανάψει, αφήνουμε το πλήκτρο.

   Β. Εάν θέλουμε να ρυθμίσουμε τον δέκτη στο κανάλι 2, πατάμε το πλήκτρο ρύθμισης του δέκτη, και το κρατάμε πατημένο μέχρι το κόκκινο LED να σβήσει δύο φορές, και αφού ανάψει, αφήνουμε το πλήκτρο.
3) Τοποθετούμε τον βραχυκυκλωτή του πομπού σε θέση ON, στο σχεδιάγραμμα σε δεξιά θέση.

Είμαστε στη διάθεσή σας για οποιαδήποτε διευκρίνιση.

Διεύθυνση :
3°χλμ. Εθνικής Οδού Κατερίνης Θεσσαλονίκης
Κατερίνη

Ταχυδρομική Διεύθυνση:
ΤΘ : 91
60100, Κατερίνη

Τηλ: +30 23510 36036
Φαξ: +30 23510 45630
Web: www.kollias-doors.gr